MODELL 9060 AIR KNIFE-UNIVERSALHALTERUNG (AIR KNIFE MOUNTING KIT)

ein Produkt der EXAIR Corporation

Diese Abbildung dient nur zur Illustration.

ANWENDUNGEN

Die Air Knife-Universalhalterung wird für die genaue Positionierung des Luftmessers benutzt. Sie kann bei den meisten Luftmessern (Super Air Knife, Standard Air Knife und Full-Flow Air Knife) entweder an der Ober- oder an der Unterseite befestigt werden. Bei den Super Ion Air Knife-Modellen kann sie bei jeder Länge an der Oberseite montiert werden. Eine Montage an der Unterseite ist bei Super Ion Air Knife-Modellen möglich, die eine Länge von 18“ (457 mm) und mehr aufweisen. Bei den Gen4 Standard Ion Air Knife-Modellen kann sie bei jeder Länge an der Oberseite montiert werden. Eine Montage an der Unterseite ist bei Gen4 Standard Ion Air Knife-Modellen möglich, die eine Länge von 9“ (229 mm) und mehr aufweisen.

Für Air Knife-Modelle mit einer Länge von 24“ (610 mm) bis 54“ (1372 mm), sind 2 Air Knife-Universalhalterungen zu benutzen, um eine sichere Befestigung zu erreichen. Für Modelle von 55“ (1397 mm) bis 71“ (1803 mm) sind 3 Halterungen zu verwenden, für 72“ (1829 mm) bis 95“ (2413 mm) 4 Halterungen und für Längen von 96“ (2438 mm) und länger sind 5 Halterungen zu verwenden.

MONTAGE DES TRÄGERS

Bestimmen Sie die beste Montageposition für das Luftmesser und entfernen Sie 3 benachbarte Schrauben, siehe Abb. 1. Obwohl die Benutzung der Schrauben, die in der Mitte des Luftmessers liegen, empfohlen wird, ist dies nicht unbedingt erforderlich. Legen Sie den Träger flach auf das Luftmesser und bringen Sie die Bohrungen in Übereinstimmung (siehe Abb. 1). Bei Luftmessern, nur nur 3“ (76 mm) lang sind, können möglicherweise nur 2 Schrauben verwendet werden und der Träger steht über das Ende des Luftmessers hinaus (Abb. 2). Montieren Sie die neuen Schrauben und Scheiben (siehe Tabelle 1 auf Seite 3). Ziehen Sie diese mit einem Anzugsmoment von ca. 10 Nm (7,5 ft-lbs) an. Bei Luftmessern, die mit Schrauben und Muttern montiert werden, sind die Originalmuttern zu verwenden.

Bitte beachten Sie, dass die nachfolgenden Abbildungen nur zur Illustration dienen.

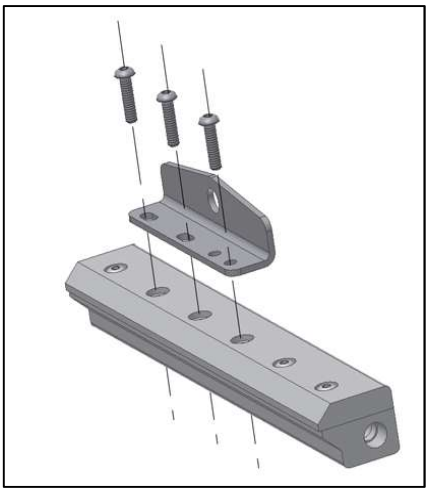

Abb. 1: Super Air Knife 12” (305 mm) aus Aluminium

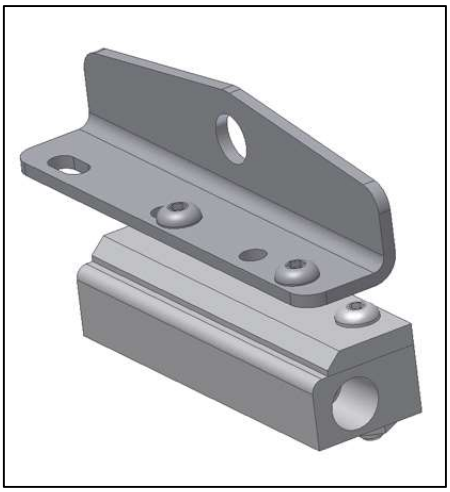

Abb. 2: Standard Air Knife 3” (76 mm) aus Edelstahl

Bei den Full-Flow Air Knife-Modellen sind Unterlegscheiben notwendig, damit die Schrauben nicht durch den Träger gezogen werden (Abb. 3). Auch für die Montage an der Unterseite der Super Air Knife-Modelle aus Edelstahl sind Unterlegscheiben erforderlich, um das Durchziehen der Schrauben zu verhindern (siehe Abb. 4).

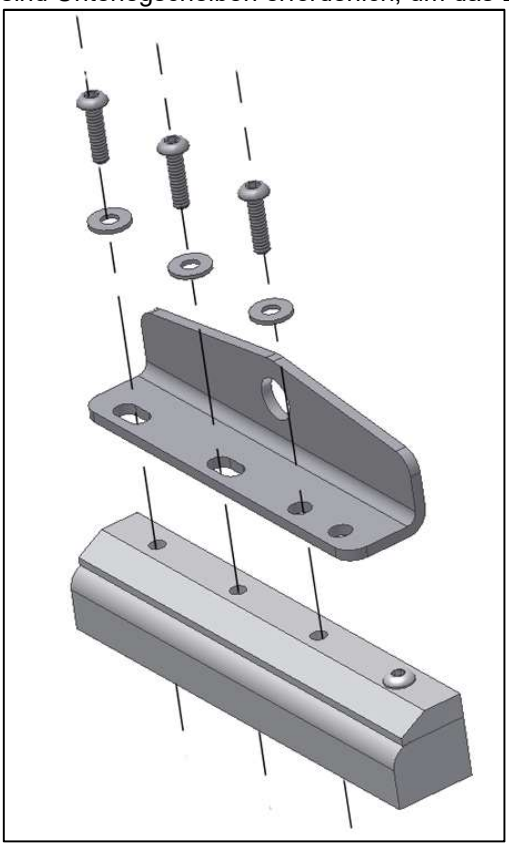

Abb. 3: Full-Flow Knife 6” (152 mm) aus Aluminium

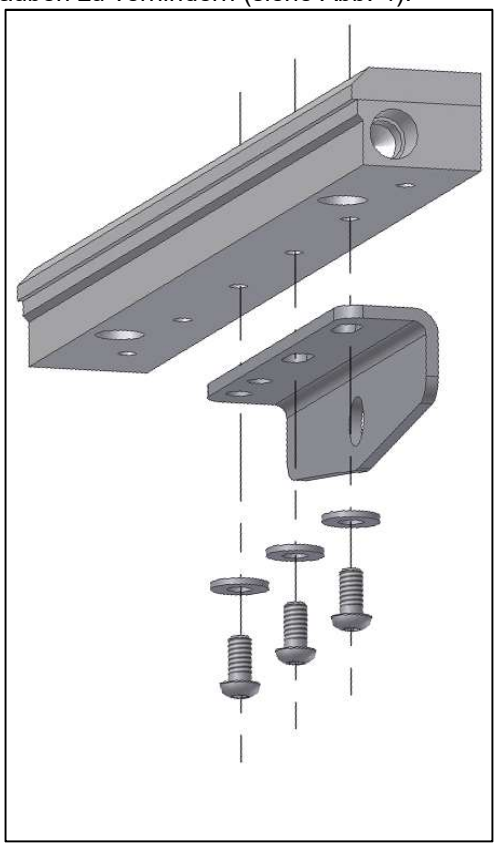

Abb. 4: Super Air Knife 9” (229 mm) aus Edelstahl

Haidenbucherstr. 1
86916 Kaufering
Tel. +49 8191 91 51 19-0
Fax. +49 8191 91 51 19-19
www.eputec.de
info@eputec.de

Für die Montage an der Unterseite der Gen4 Standard Ion Air Knife-Modelle ist ein Maulschlüssel für das Ab- und An-schrauben der Muttern an der Unterseite des Luftmessers notwendig. Nachdem die Schrauben abgeschraubt wurden, kann der Träger positioniert und die neuen Schrauben zurück in die Löcher montiert werden. Benutzen Sie die Originalmuttern (siehe Abb. 5).

Beim Gen4 Standard Ion Air Knife 3" (76 mm) - benutzen Sie eine lange Schraube am Ende des Messers und eine kurze in der Mitte. Der Träger steht über (siehe Abb. 6).

Abb. 5: **Gen4** Standard Ion Air Knife 12" (305 mm)

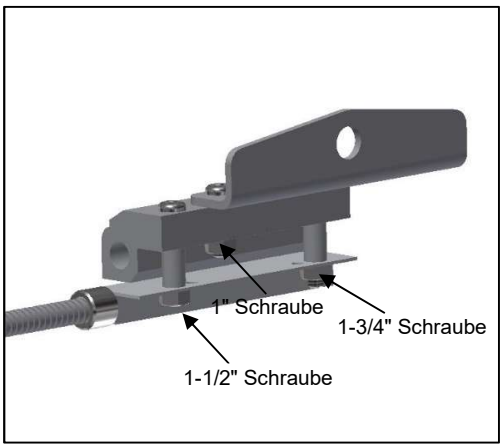

Abb. 6: Gen4 Std Ion Air Knife 3" (76 mm)

Befestigungsmittel und Position des Trägers für alle Air Knife-Modelle

			Modell								
		Länge	**Alu Super**	**Edel-stahl Super**	**Alu Standard**	**Edelstahl Standard**	**Alu Full-Flow**	**Edelstahl Full-Flow**	**Super IAK**	**Standard IAK**
Schraubengröße	¼ - 20	½	Unten	Unten						
		1	Oben	Oben	Oben / Unten				Unten	
		1-½				Oben / Unten			Oben	Oben / Unten
		1-¾								Oben 3" u. 6"
		Unter-leg-scheibe		Unten						
	10 - 24	½					Unten	Unten		
		¾					Oben	Oben		
		Unter-leg-scheibe					Oben / Un-ten	Oben / Unten		

Tabelle 1

Haidenbucherstr. 1
86916 Kaufering
Tel. +49 8191 91 51 19-0
Fax. +49 8191 91 51 19-19
www.eputec.de
info@eputec.de

MONTAGE DES VERLÄNGERUNGSARMS

Demontieren Sie eine Mutter und eine Federscheibe von einem Ende des Verlängerungsarms. Stecken Sie das Gewindeende in eine Bohrung mit einem Durchmesser von 17/32“ (13,5 mm) an einer bestehenden Konstruk-tion oder einem Maschinenrahmen. Montieren Sie die Federscheibe und die Mutter auf das Gewindeende und ziehen Sie die Mutter mit einem Anzugsmoment von 81-135 Nm (60-100 ft-lbs) an (siehe Abb. 7). Alternativ kann der Bolzen direkt in eine Gewindebohrung (1/2”-13) geschraubt werden.

Demontieren Sie am anderen Ende der Baugruppe eine Mutter und eine Federscheibe vom Gewindeende. Positionieren Sie das an den Träger montierte Luftmesser durch die Bohrung am Träger auf das Gewindeende. Montieren Sie die Federscheibe und die Mutter auf das Gewindeende und ziehen Sie die Mutter mit einem Anzugsmoment von 81-135 Nm (60-100 ft-lbs) an. Jetzt können Sie die Flügelmuttern lösen und die Baugruppe wie gewünscht positionieren.

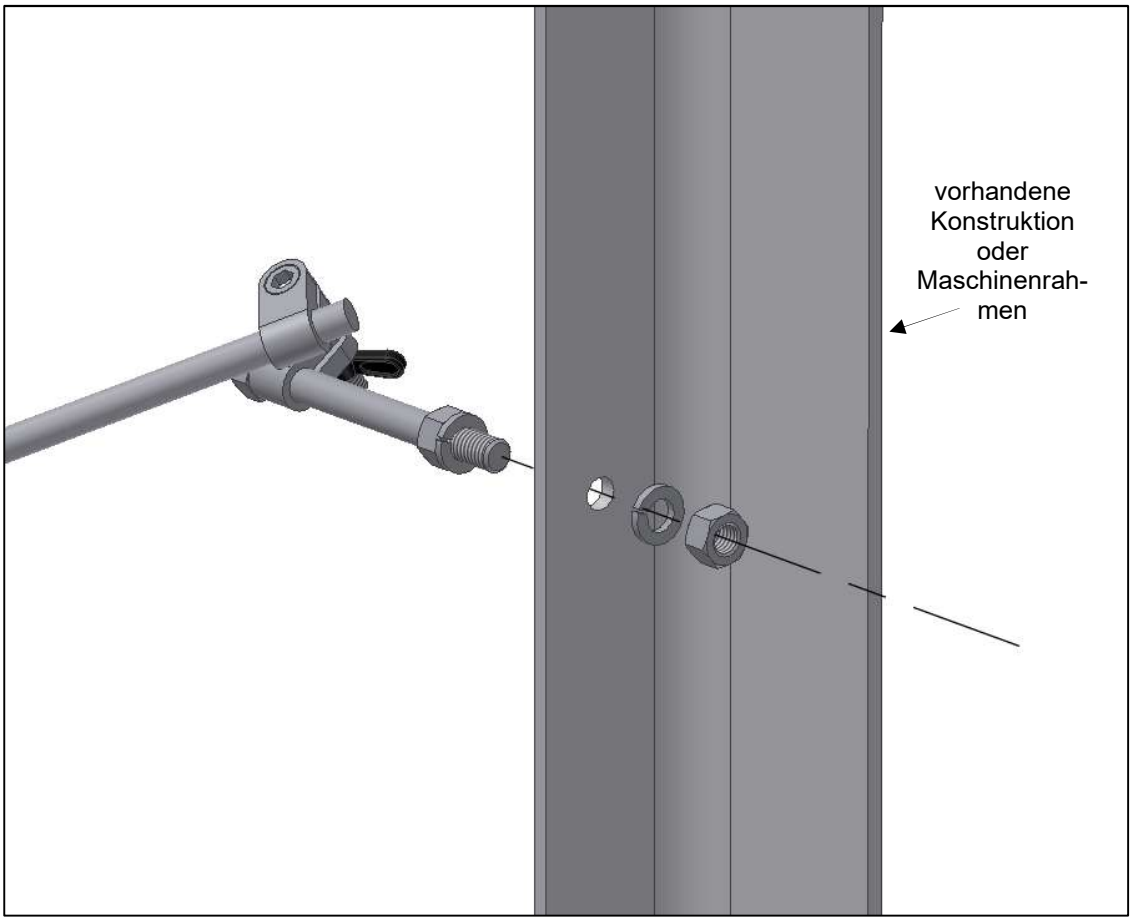

Abb. 7: Gewindeende (Bolzen), Schwenkklemme und Verlängerungsarm

Haidenbucherstr. 1
86916 Kaufering
Tel. +49 8191 91 51 19-0
Fax. +49 8191 91 51 19-19
www.eputec.de
info@eputec.de

VORGEGEBENE ANZUGSMOMENTE

Alle für die Montage des Trägers an die Luftmesser verwendeten Schraubverbindungen müssen mit einem Anzugsmoment von ca. 10 Nm (7.5 ft/lbs) angezogen werden. Die Bolzen mit ½“-Gewinde, z. B. der für die Montage des Trägers an die Schwenkklemme, müssen mit einem Anzugsmoment von 81-135 Nm (60-100 ft/lbs) angezogen werden.

WARTUNG

Die Schrauben und Klemmen sind regelmäßig auf richtiges Anzugsmoment zu kontrollieren.

INHALT DES MONTAGESATZES (MASSSTABSGETREUE DARSTELLUNG)

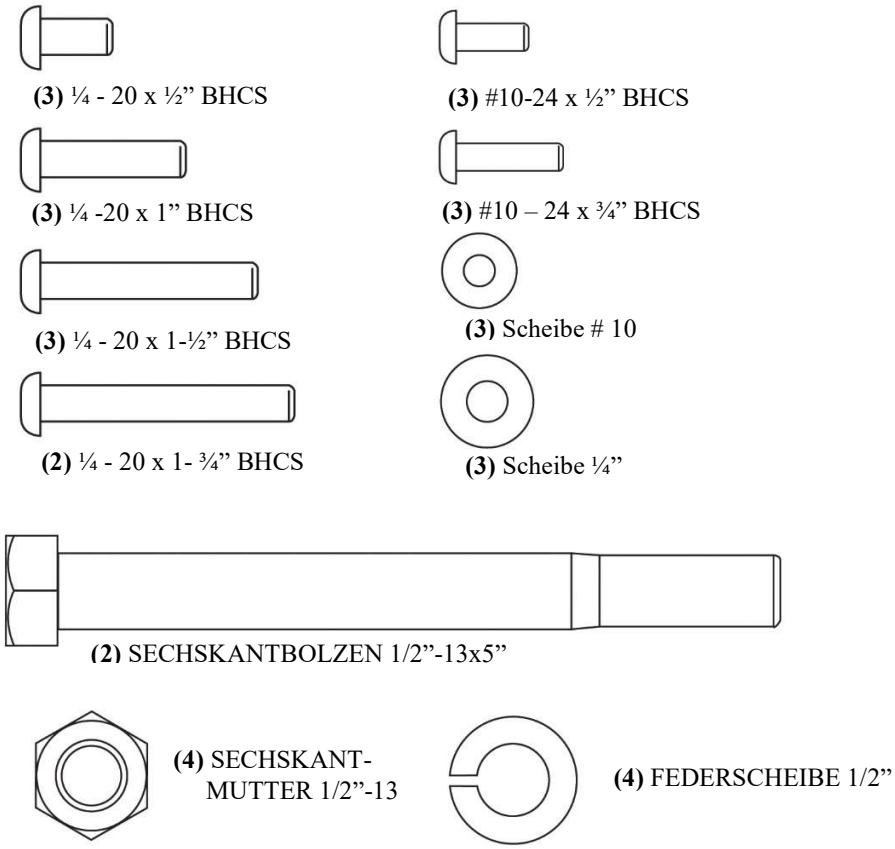

Haidenbucherstr. 1
86916 Kaufering
Tel. +49 8191 91 51 19-0
Fax. +49 8191 91 51 19-19
www.eputec.de
info@eputec.de

ERKENNBARKEIT DER BSP – NPT GEWINDEART BEI DOPPELNIPPELN/ADAPTERN FÜR DRUCKLUFT-GERÄTE

Bedingt durch unseren amerikanischen Hersteller haben einige unserer Produkte (Super Air Knives, Ringdüsen Super Air Wipes, Abblasdüsen etc.) als Lufteinlass ein amerikanisches NPTF-Zollgewinde (Innengewinde). Allerdings liefern wir immer zusätzlich kostenlose Adapter NPT auf BSP (in Messing bzw. Edelstahl), zum europäischen Standard passend, dazu, d.h. Doppelnippel NPTM Außengewinde auf BSP Außengewinde.

Der Unterschied zwischen den Zollgewindearten BSP und NPT ist nicht immer leicht oder schnell mit dem bloßen Auge zu erkennen - die Neigung des konischen NPT-Gewindes ist etwas geprägter bzw. die Anzahl der Gewindegänge ist kleiner als beim BSP-Gewinde (z.B. 18 Gewindegänge beim ¼ Zoll NPTM im Gegensatz zu 19 beim ¼ Zoll BSPM).

Folgendermaßen sind die NPT / BSP Seiten der Doppelnippel schnell und leicht zu erkennen:
- meistens hat die NPT-Seite eine kleine Stufe/Nut im Inneren (ca. 3…4 mm tief)
oder aber (seltener):
- hat die BSP Seite eine schwarze Markierung auf dem Gewinde

Dementsprechend ist das NPT-Außengewinde des Adapters mit dem NPT-Innengewinde der jeweiligen Düse zu verschrauben, so dass man dann ein europäisches BSP-Zollgewinde als Kopplungsverbindung an die Druckluftleitung zur Verfügung hat.

Alle unsere Produkte mit BSP-Gewinde (ob direkt gefräst oder über einen Adapter vorhanden) haben zur Unterscheidung das Kürzel ***BP*** in der Artikel-Nummer, d.h. im Umkehrschluss, wenn ein NPT-Gewinde gewünscht ist, entfällt dieses.

Bitte beachten Sie, dass wiederum manche Produkte schon ab Werk mit BSP-Außengewinde geliefert werden können (z.B. Vortex-Wirbelrohre, Cold-Guns, Schaltschrankkühler, manche Abblasdüsen); diese Teile benötigen dann selbstverständlich keinen NPT-BSP Adapter mehr.

Unser Hersteller Exair behält sich vor, ohne vorherige Ankündigung die technischen Daten dem entwicklungstechnischen Fortschritt anzupassen.

Bei Fragen oder Problemen wenden Sie sich bitte an:

EPUTEC Drucklufttechnik GmbH
Haidenbucherstr. 1
D - 86916 Kaufering

Tel: +49 8191 91 51 19-0
Fax: +49 8191 91 51 19-19

Internet: www.eputec.de
Email: info@eputec.de

Stand: 09/2018, Ref. LIT 2106